Technisches Datenblatt / Technical Datasheet Art.-No. 82584

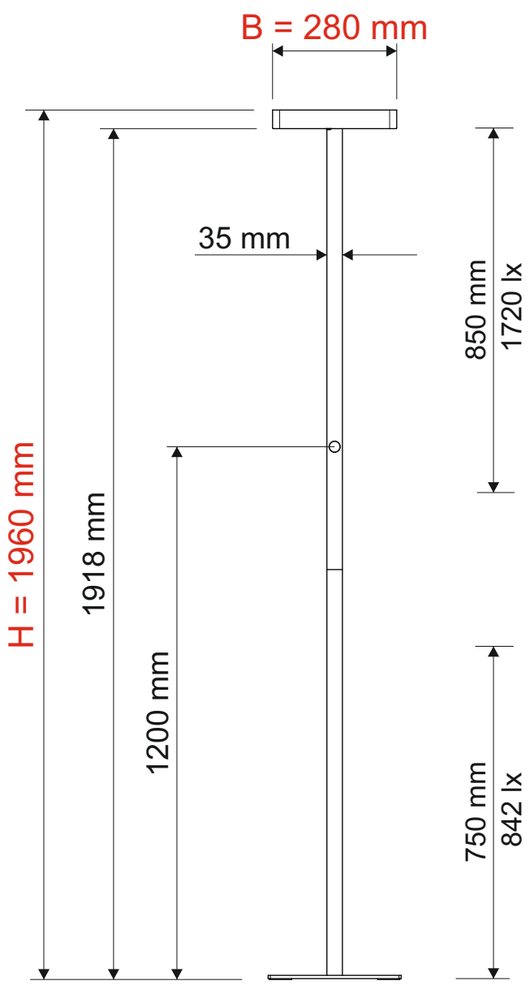

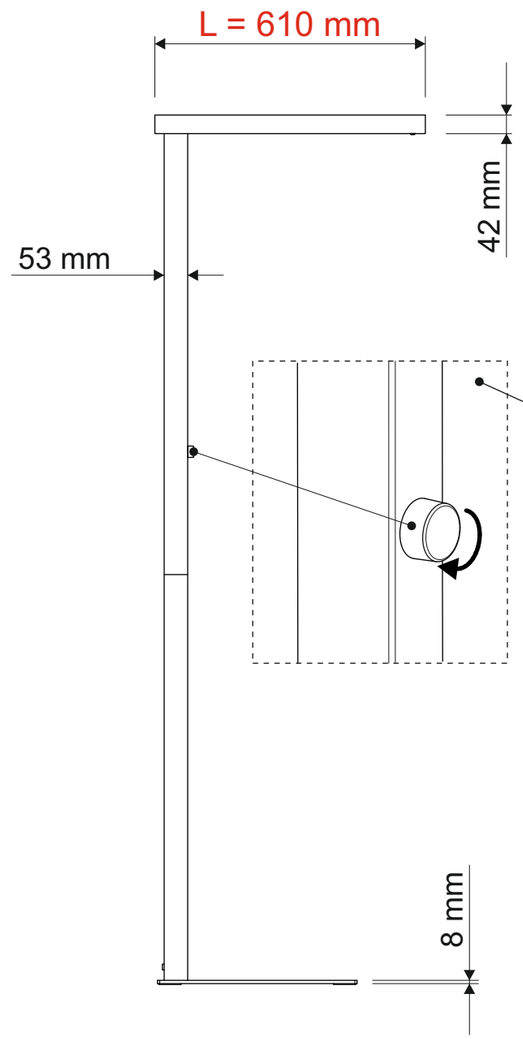

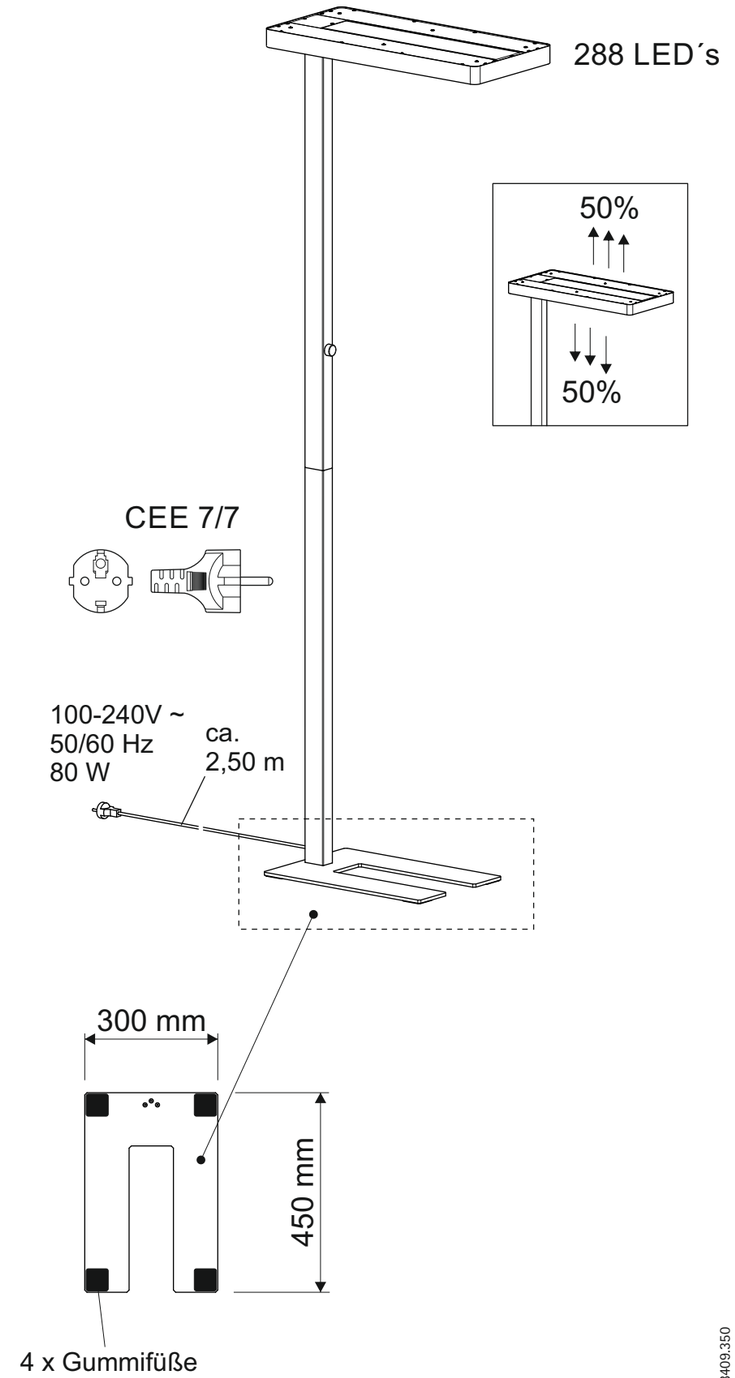

Abmaße Produkt: L x B x H
610 x 280 x 1960 mm
Gewicht: 11,8 kg

Verp. Abmaße : L x B x H
1200 x 400 x 170 mm
Gewicht kompl.: 14,08 kg

15.03.2019 K. Ehret

82584 09.350